1. DETAJL POLAGANJA POLIESTERSKIH CEVI V PEŠČENO POSTELJICO V ŠIROKEM IZKOPU
M 1:20

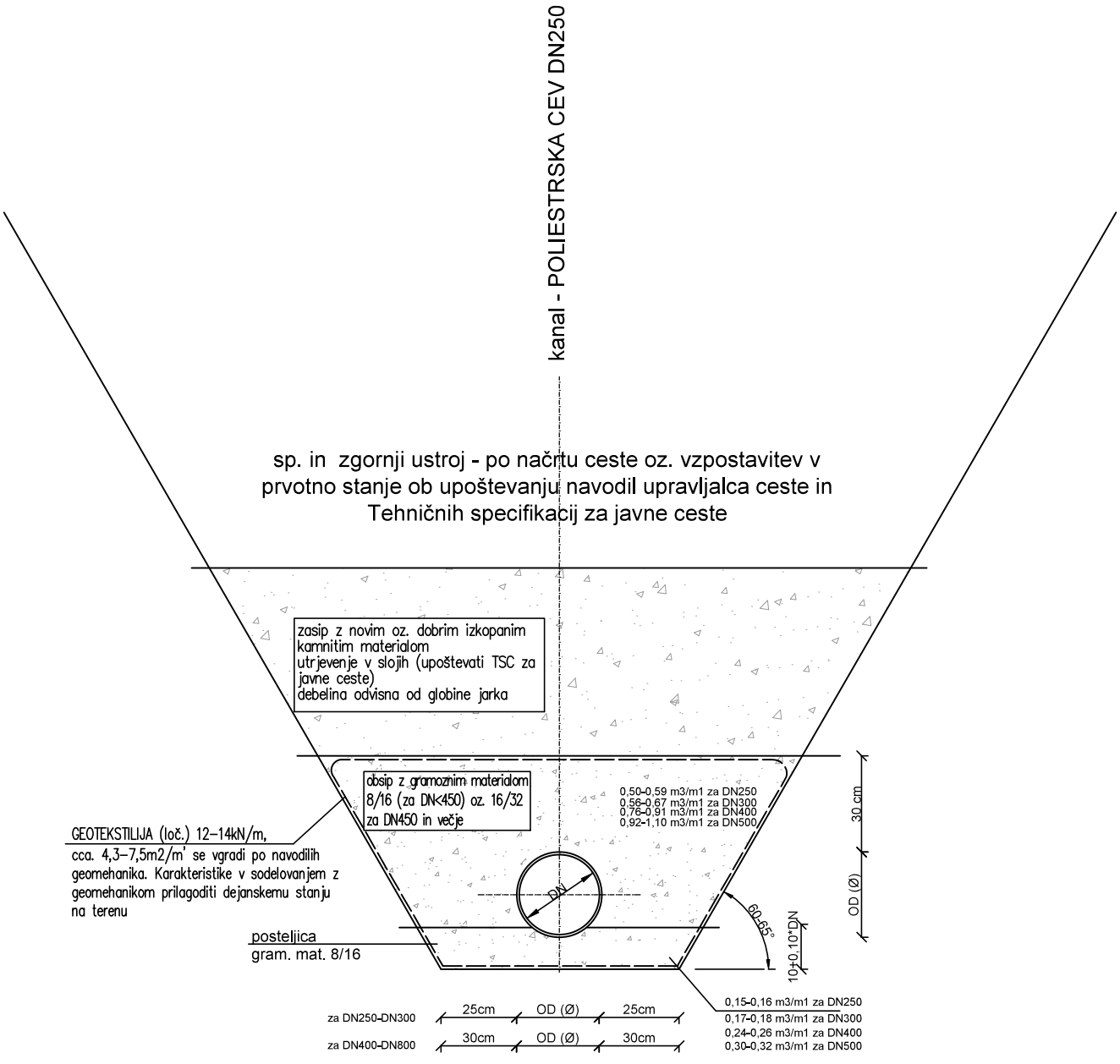

KONO B
svetovanje, projektiranje, izvedba
in nadzor gradbenih objektov,d.o.o.

Grablovičeva 30, Ljubljana
tel.: (01) 544 25 25
fax.: (01) 540 44 99
e-mail: miha@kono-b.si

št. načrta:	1782-K/19

2. DETAJL POLAGANJA POLIESTRSKIH CEVI V PEŠČENO POSTELJICO V OPAŽNEM IZKOPU
M 1:20

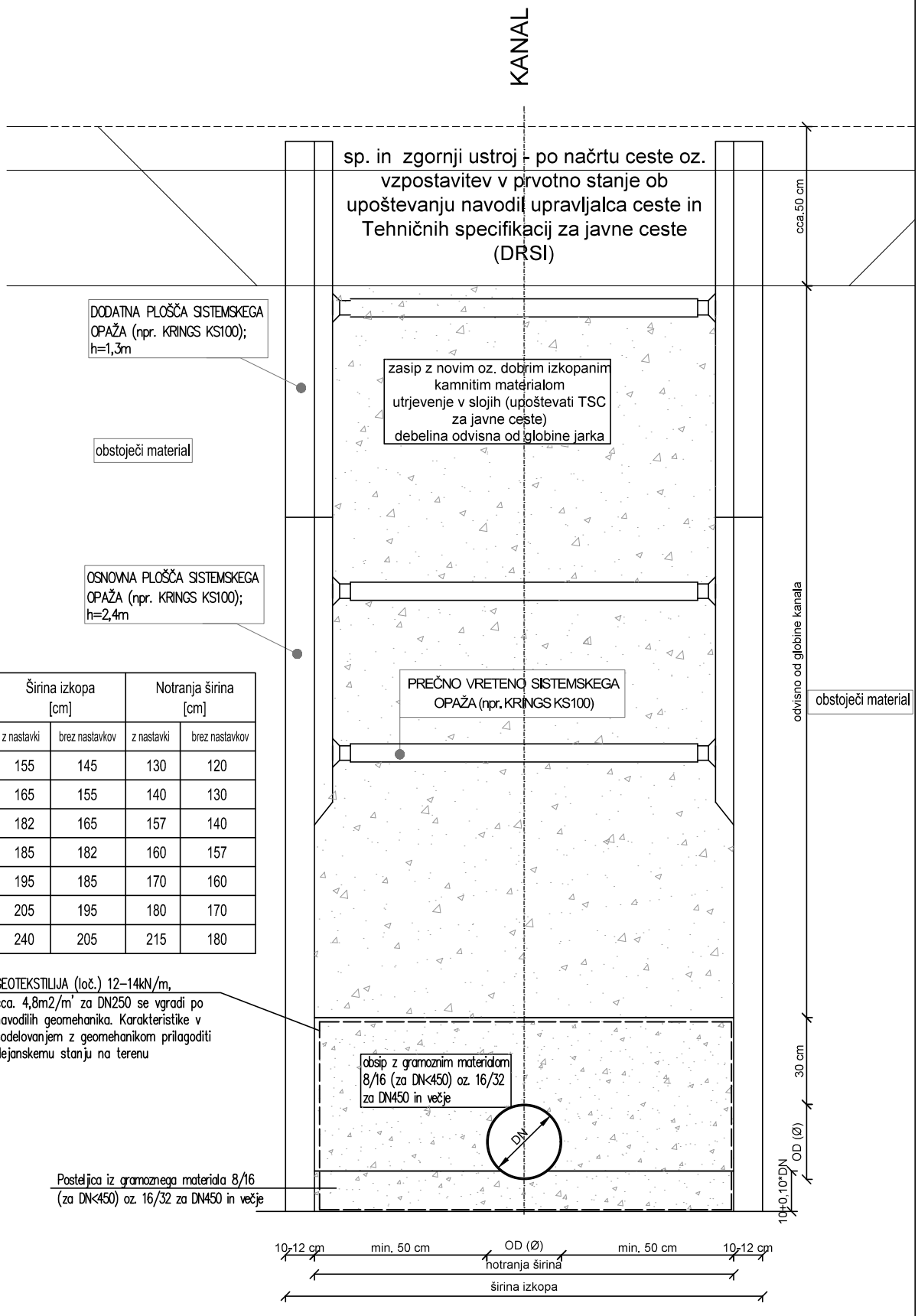

Kanal [DN v mm]	Širina izkopa [cm]		Notranja širina [cm]	
	z nastavki	brez nastavkov	z nastavki	brez nastavkov
250	155	145	130	120
300	165	155	140	130
400	182	165	157	140
500	185	182	160	157
600	195	185	170	160
700	205	195	180	170
800	240	205	215	180

KONO B
svetovanje, projektiranje, izvedba in nadzor gradbenih objektov,d.o.o.

Grablovičeva 30, Ljubljana
tel.: (01) 544 25 25
fax.: (01) 540 44 99
e-mail: miha@kono-b.si

št. načrta:	1782-K/19

3. DETAJL POLIESTERSKEGA REVIZIJSKEGA JAŠKA ø1000 mm NA KANALU IZ POLIESTERSKE CEVI
M 1:20

PREREZ

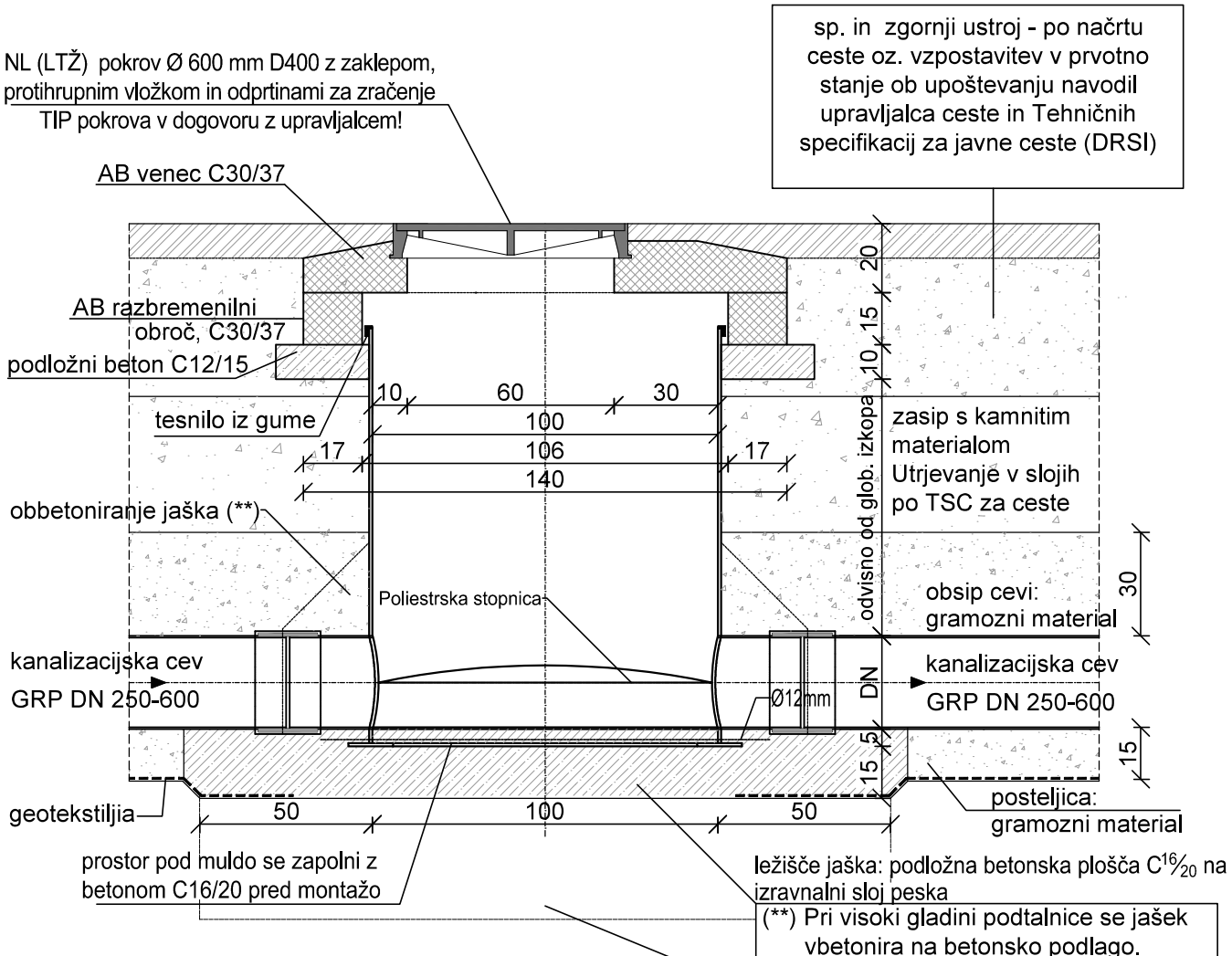

(**) Pri visoki gladini podtalnice se jašek vbetonira na betonsko podlago.

(***) V primeru slabo nosilnih tal se pod jaškom izdela tamponska blazina d=35cm. Po navodilih geomehanskega nadzora.

TLORIS

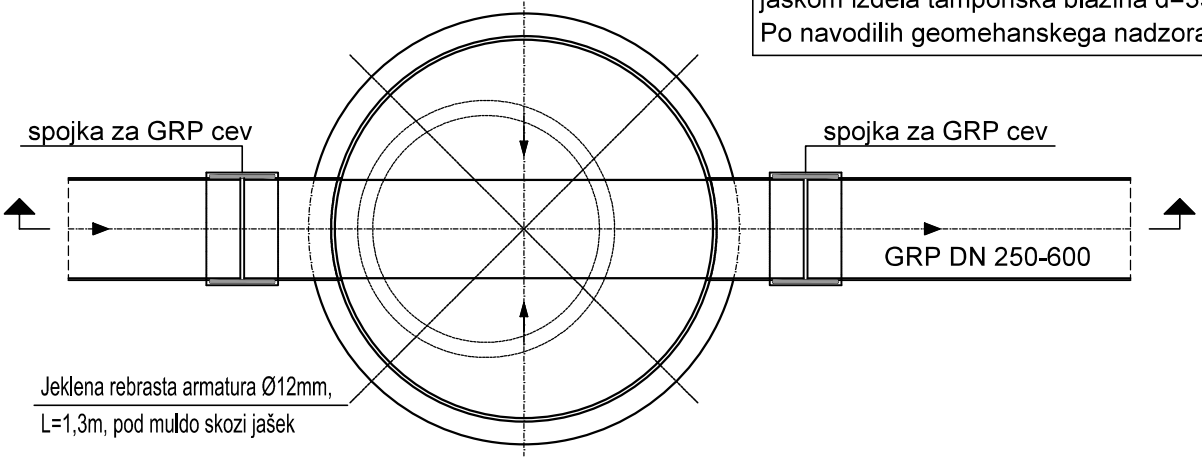

KONO B
svetovanje, projektiranje, izvedba in nadzor gradbenih objektov,d.o.o.

Grablovičeva 30, Ljubljana
tel.: (01) 544 25 25
fax.: (01) 540 44 99
e-mail: miha@kono-b.si

št. načrta:	1782-K/19

4. DETAJL KRIŽANJA KANALIZACIJE IN PODZEMNEGA ELEKTRO VODA

M 1:20

Prerez vzdolžno

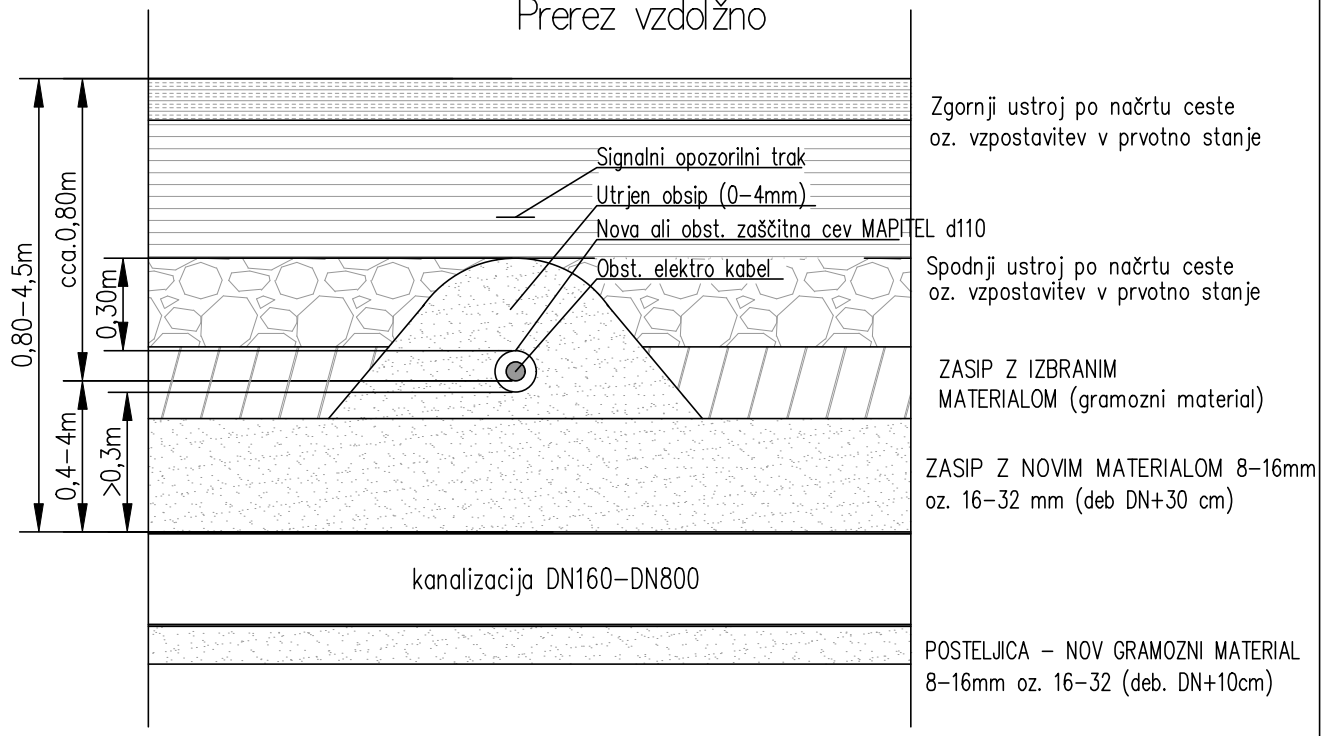

Prerez prečno

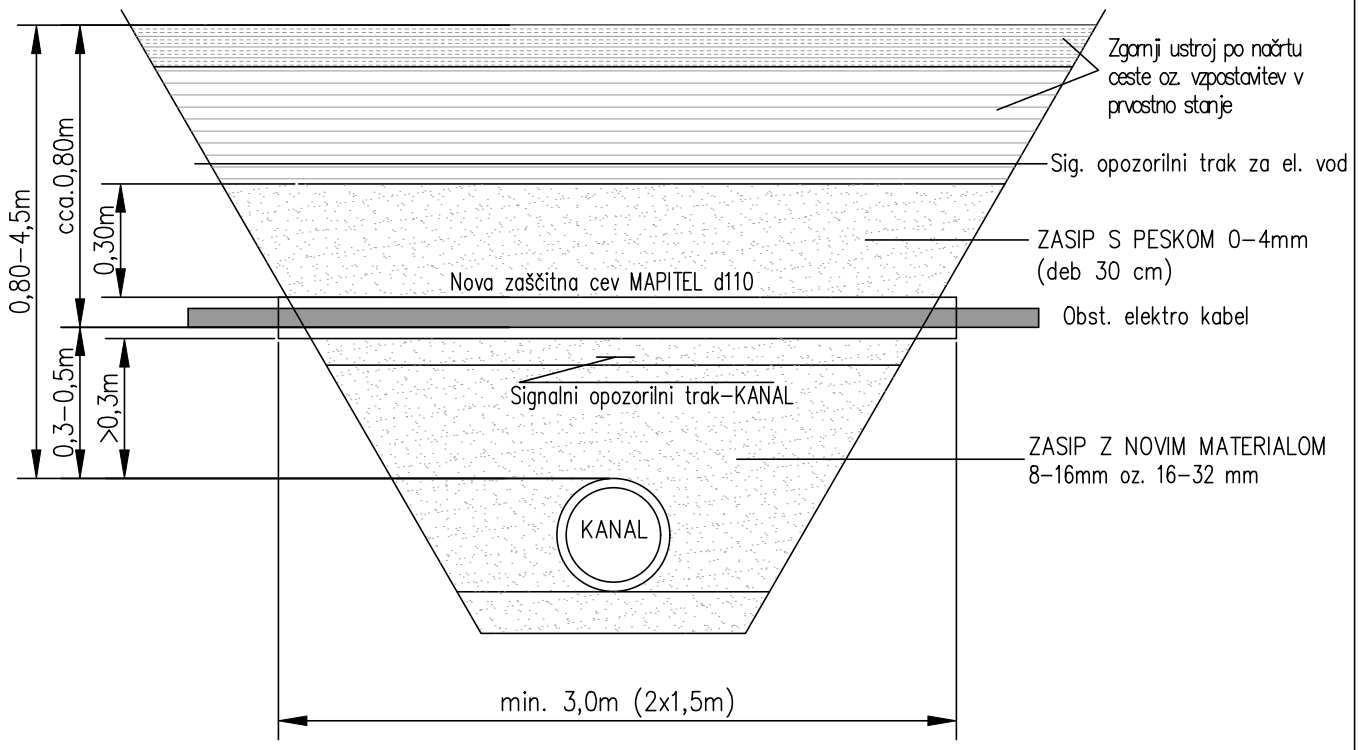

OPOMBE: Pri vzporednem poteku projektirane kanalizacije in zemeljskih elektro vodih (kablih) so horizontalni odmiki večji od 1,0m. Pri vzporednem poteku predvidenih kanalizacijskih priključkov in zemeljskih elektro vodih so horizontalni odmiki večji od 1,0m.

KONO B
svetovanje, projektiranje, izvedba
in nadzor gradbenih objektov,d.o.o.

Grablovičeva 30, Ljubljana
tel.: (01) 544 25 25
fax.: (01) 540 44 99
e-mail: miha@kono-b.si

št. načrta:	1782-K/19

5. DETAJL KRIŽANJA KANALIZACIJE IN VODA ELEKTRONSKIH KOMUNIKACIJ

M 1:20

Prerez vzdolžno

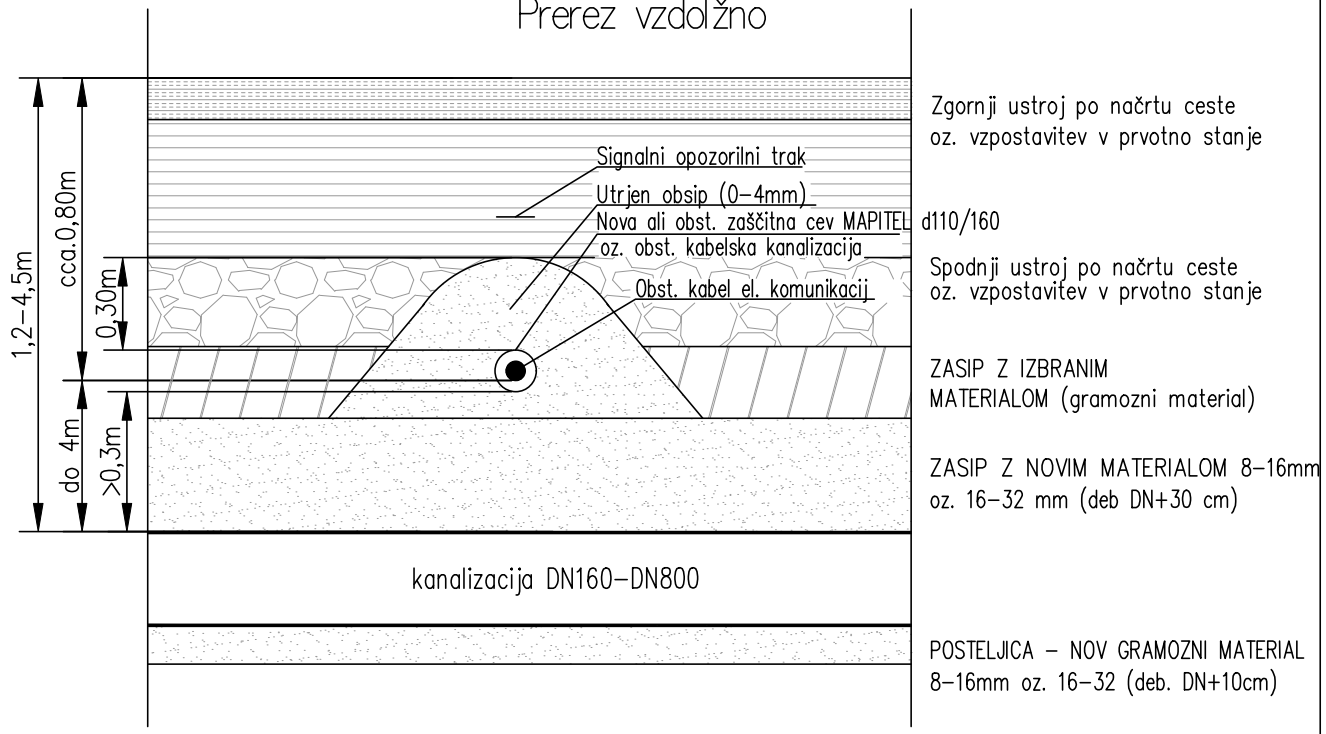

Prerez prečno

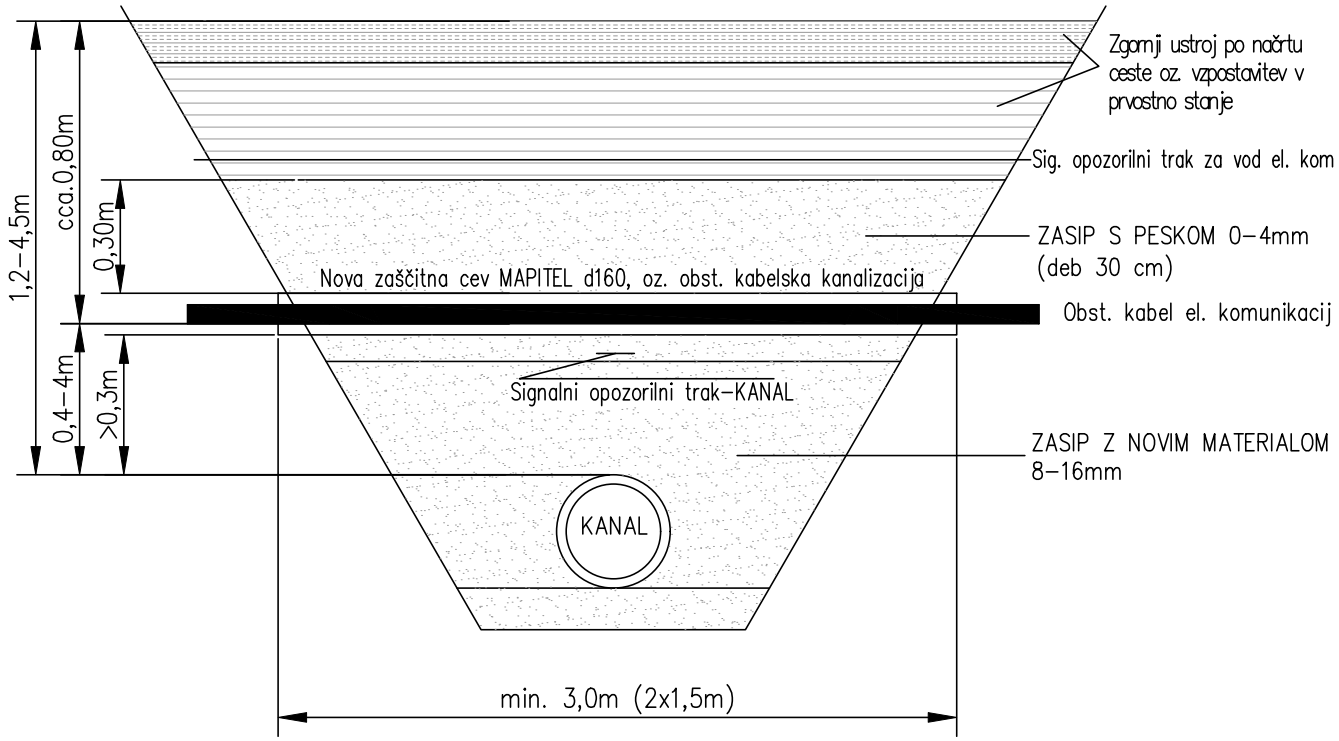

OPOMBE: Pri vzporednem poteku projektirane kanalizacije in obstoječih vodih elektronskih komunikacij so horizontalni odmiki večji od 0,8m.
Pri vzporednem poteku predvidenih kanalizacijskih priključkov PVC d160–250 in obstoječih vodih elektronskih komunikacij so horizontalni odmiki večji od 1,0m.

KONO B
svetovanje, projektiranje, izvedba
in nadzor gradbenih objektov,d.o.o.

Grablovičeva 30, Ljubljana
tel.: (01) 544 25 25
fax.: (01) 540 44 99
e-mail: miha@kono-b.si

št. načrta:	1782-K/19